# Voorbeeld eendraadschema pv installatie

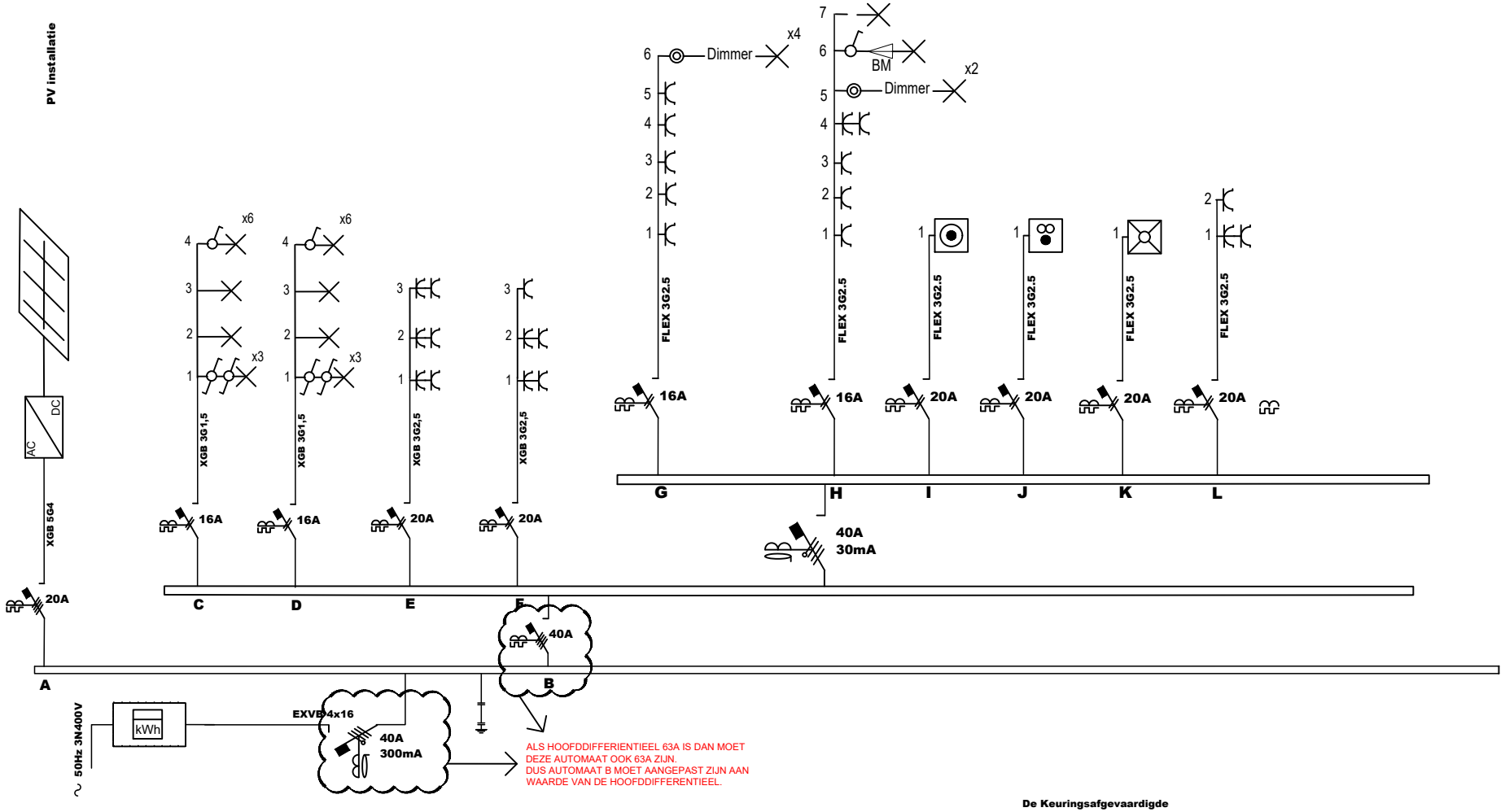


De Keuringsafgevaardigde

| | | | | |
|---|---|---|---|---|
| Afdrukdatum: | 03/03/2018 | PROJECT: Voorbeeld eendraadschema pv installatie | TITEL: EENDRAADSCHEMA Voorbeeld eendraadschema pv installatie | Lot: ELEK |
| Getekend: | Björn | | | Pagina: 01 |
| Nagezien | | Adres: Voorbeeld Voorbeeld | | Tot. pag. 01 |
| Datum: | 03/03/2018 | | | |